2024

CREVIS

FnIO M -시리즈

프로세스 오토메이션 최적의 솔루션

www.crevis.co.kr

DeviceNet PROFIBUS MODBUS EtherCAT CC-Link IE Field Basic PROFINET EtherNet/IP OPC UA

소개

FnIO M-시리즈는 프로세스 오토메이션에 적합한 리모트 I/O 시리즈로 이중화, 핫스왑 기능을 지원합니다.

M-시리즈 구성

듀얼타입 네트워크 어댑터

세계최초 통신/파워 동시 이중화 구축
외부요인에 의한 강제적인 시스템 중단방지
시스템 중단 시 대기 모듈 동작으로 손실 최소화

싱글타입 네트워크 어댑터

다양한 산업용 프로토콜 지원으로
사용자가 원하는 어플리케이션, 노드 구성 가능

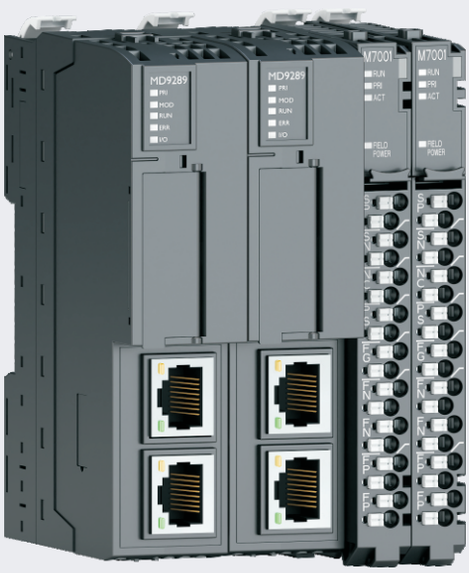

- **통신 이중화**

  듀얼타입 네트워크 어댑터를 통해 “Active - Standby” 방식으로 통신 이중화를 구현,
  Active 모듈 문제 발생 시, Standby 모듈이 즉시 동작하여 안정적으로 통신을 유지합니다.

- **파워 이중화**

  파워 이중화로 외부 노이즈로부터 통신, 네트워크를 보호하여 시스템 중단 시 발생할 수 있는 손실을 방지합니다.

- **산업용 프로토콜 지원**

DeviceNet PROFIBUS MODBUS EtherCAT CC-Link IE Field Basic PROFINET EtherNet/IP OPC UA

프로그래머블 I/O

CODESYS 통한 강력한 제어 시스템 지원
자유로운 프로그래밍이 가능한 마이크로 PLC
원하는 I/O 모듈로 최대 63 슬롯까지 확장가능

I/O 모듈

디지털, 아날로그, 스페셜
(Encoder, Serial Interface) 등의
라인업으로 사용자의 필요에 맞는
통합솔루션을 제공

- ## 핫스왑

FnIO M-시리즈의 핫스왑 프레임 백본을 통해 내부 버스 통신과 전원 공급이 유지됩니다.
전원이 인가된 상태에서도 모듈 착탈이 가능하여 비상시 빠른 유지보수가 가능합니다.

- ## RTB 및 확장성

착탈식 터미널 블록과 슬라이스 타입 I/O 모듈 사용으로 신속하고 편리하게 결선, 교체, 수리 및 확장이 가능합니다.

- ## 취득 인증

ISO 14001:2004 ISO 9001:2008

* 일부 인증은 취득 진행 중

이중화 모듈 (REDUNDANCY)

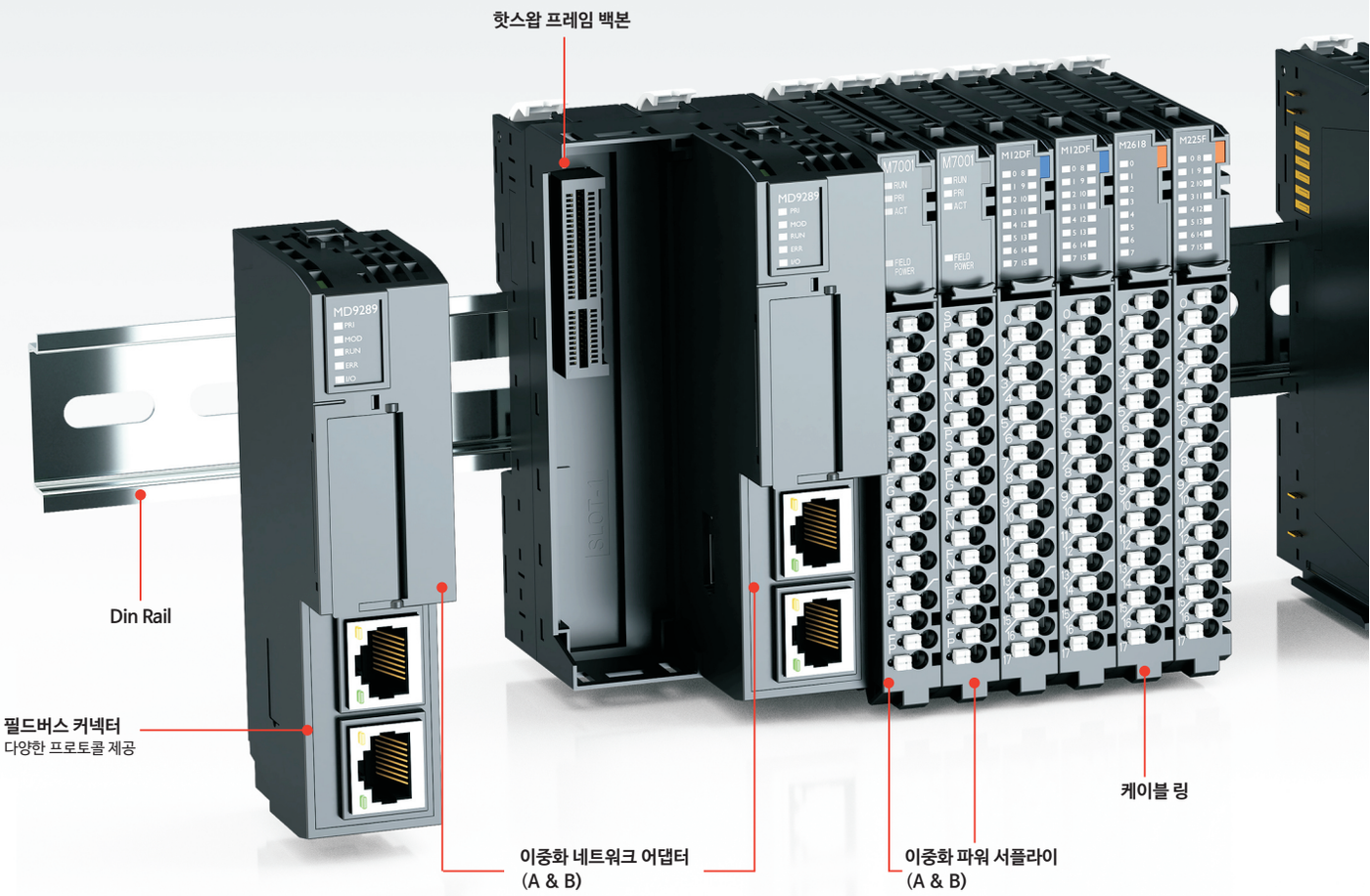

이중화(REDUNDANCY)

세계 최초 통신 / 파워 동시 이중화

- 안전성
  통신 이중화: 통신 에러 발생 시 대기모듈로 통신 유지
  파워 이중화: 파워 문제 발생 시 서브 파워로 지속적인 전원 공급가능

- 지속성
  시스템이 중단되는 것을 방지하여 시스템 연속성 유지

핫스왑 지원 (HOT SWAP)

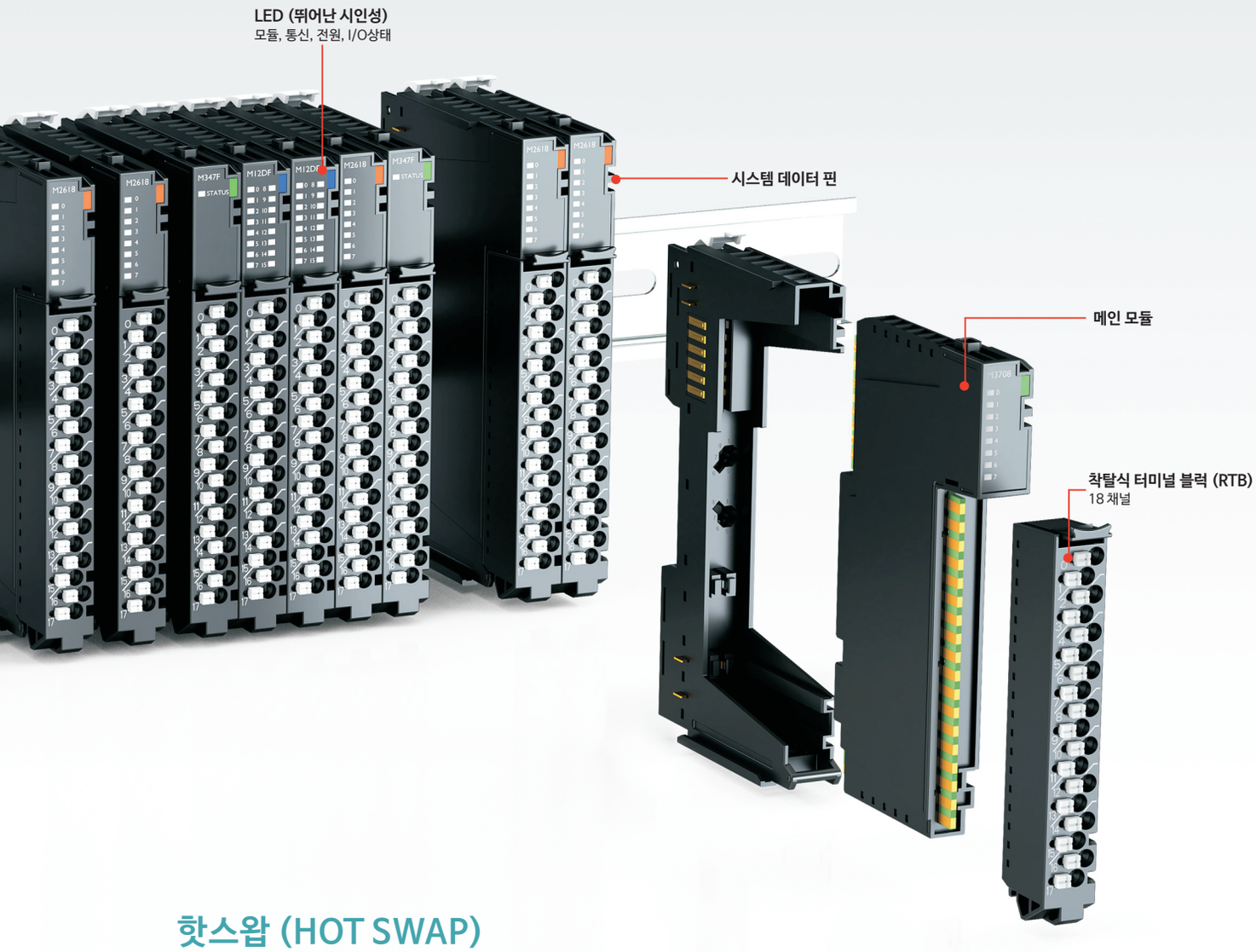

핫스왑 (HOT SWAP)

Backbone 구조로 핫스왑을 지원하며, 유지보수 시에도 통신 끊김없이 안정적으로 교체가능

- 효율성
  핫스왑 기능으로 효율 극대화
- 신뢰성
  Backbone을 통한 지속적인 통신 / 파워 공급
- 편의성
  에러발생 시 손쉬운 교체

M-시리즈 토폴로지

이중화 PLC +M-시리즈 이중화

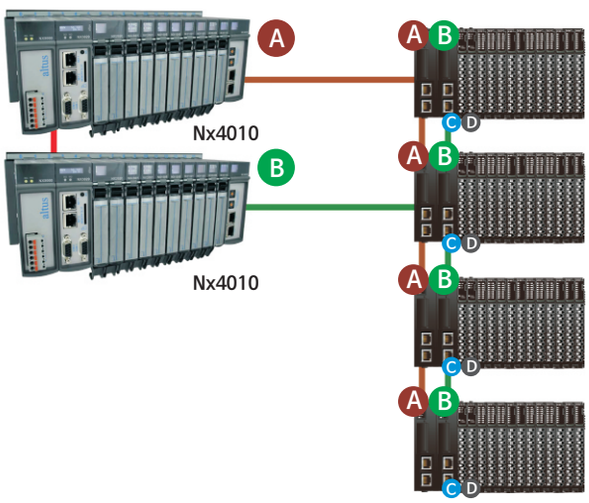

Redundancy Configuration

- A Primary Network Adapter
- B Secondary Network Adapter
- C Primary Power Module
- D Secondary Power Module

단일 PLC + M-시리즈 이중화

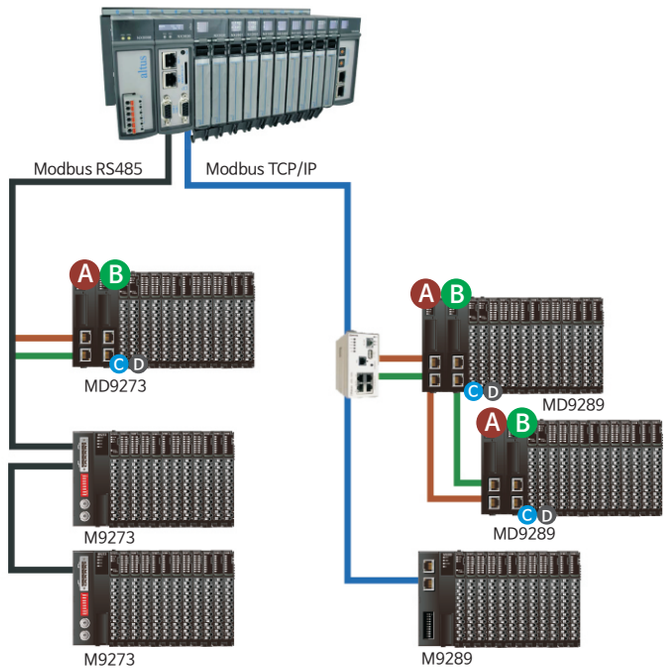

프로그래머블 I/O + M-시리즈 이중화

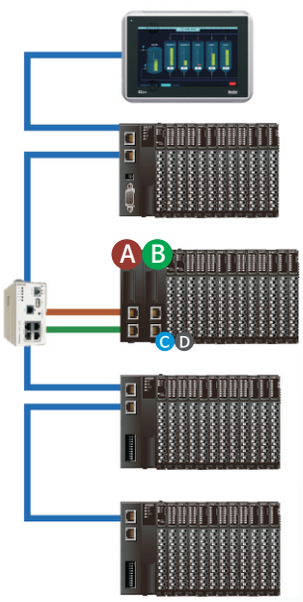

프로그래머블 I/O

CODESYS V3.5.11.3
IEC 61131-3

- M9371
- M9372
- M9373
- ML9971
- ML9972
- ML9373

CODESYS

프로그래머블 I/O

프로그래머블 I/O (CODESYS VersionCoDeSys Version 3.5.17.3)		M9371	M9372	M9373
Type		Economy	Standard	Webvisu
Memory	Program Memory	512 Kbytes	16 Mbytes	
	Data Memory	96 Kbytes	16 Mbytes	
	Non Volatile Memory	4 Kbytes	12 Kbytes	
		Retain : 2 Kbytes Persistent Retain : 2 Kbytes	Retain : 16 Kbytes Persistent Retain : 16 Kbytes	
Program Laguages / Run Time System		IEC 61131-3 (LD, IL, ST, FBD, SFC, CFC) / Multiple PLC Tasks		
Protocol		Modbus/TCP, Modbus/UDP, SNTP, MQTT, HTTP (Web-Server), DHCP/BOOTP	Modbus/TCP, Modbus/UDP, SNTP, SNMP, MQTT, DHCP/BOOTP, HTTP (Webvisualization*, Web-Server), OPC-server	
OPC Server (DA/UA), TFTP, SQL, Online Change, Breakpoint, Source Up/Download, File Transmit		Not supporting	supporting	
Webvisualization		Not Supporting		supporting
Process Time		0.0311us	0.1627usec	
Max. Task / Max. Cycle Task / Max. Status Task		10		
Max. Node / Max. I/O Expansion / I/O Data Size		Limited by Etherent specification / 63 Slots / Max 128Byte each slot		
Baud Rate		Ethernet(10/100 Mbps) / Serial(2400~115200 bps)		
Connector Type		2 x RJ-45 / 1 x RTU D-sup 9pin		
System & Field Power		Supply voltage: 24Vdc nominal (15~28.8Vdc)		
Field Power		Supply voltage: 24Vdc typical (Max. 28.8Vdc)		
Power Dissipation / Current for I/O Module		110mA typical @ 24Vdc / 1.5A @5Vdc		
Dimensions		75 mm x 110 mm x 54 mm (M937X + M7XXX)		

CODESYS V3.5 지원

IEC 61131-3 규격에 따른 6종의 프로그래밍 언어 지원
(LD, FBD, IL, ST, SFC, CFC)

- Operating Temp : -40℃ ~ 60℃
- UL Temp : -20℃ ~ 60℃
- Internal Bus : 〈 1ms (128 Bytes 이내)
- Max Slot : 63 slots
- Housing : 18P Terminal Block

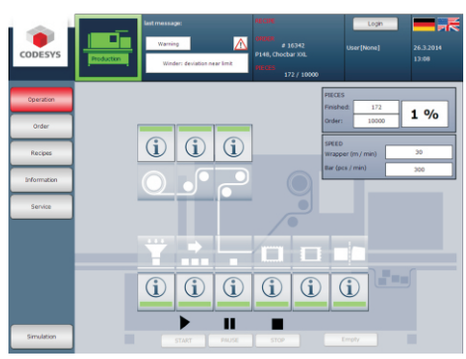

CODESYS 기반의 FnIO M-시리즈 프로그래머블 I/O는 자유로운 프로그래밍이 가능한 PLC 제품으로 프로그램 메모리, 데이터 메모리 등 기존 소형 PLC보다 더 큰 저장공간을 제공하며, 이로 인해 사용자는 더욱 정교한 제어 시스템을 구축할 수 있습니다.

뿐만 아니라 객체 지향 프로그래밍(OOP), 완전 통합 개발 환경(IDE), 시뮬레이션 등 사용자가 필요로 하는 독립적인 개발 툴을 제공하며 프로그래밍을 시각화하여 현대 산업의 자동화가 요구하는 사항을 만족합니다.

프로그래머블 I/O

프로그래머블 I/O (CODESYS VersionCoDeSys Version 3.5.17.3)		ML9971	ML9972	ML9973
Type		Economy	Standard	Webvisu
Memory	Program Memory	512 Kbytes	16 Mbytes	
	Data Memory	96 Kbytes	16 Mbytes	
	Non Volatile Memory	4 Kbytes	32 Kbytes	
		Retain : 2 Kbytes Persistent Retain : 2 Kbytes	Retain : 16 Kbytes Persistent Retain : 16 Kbytes	
Program Laguages / Run Time System		IEC 61131-3 (LD, IL, ST, FBD, SFC, CFC) / Multiple PLC Tasks		
Protocol		Modbus/TCP, Modbus/UDP, SNTP, MQTT, HTTP (Web-Server), DHCP/BOOTP	Modbus/TCP, Modbus/ UDP, SNTP, SNMP, MQTT, DHCP/BOOTP, HTTP (Webvisualization, Web-Server), OPC-server	
OPC Server (DA/UA), TFTP, SQL, Online Change, Breakpoint, Source Up/Download, File Transmit		Not supporting	supporting	
Webvisualization		Not Supporting		supporting
Process Time		1usec(90 Instructions)	7usec (90 Instructions)	
Max. Task / Max. Cycle Task / Max. Status Task		10		
Max. Node / Max. I/O Expansion / I/O Data Size		Limited by Etherent specification / 63 Slots / Max 128Byte each slot		
Baud Rate		Ethernet(10/100 Mbps) / Serial(2400~115200 bps)		
Connector Type		2 x RJ-45 / 1 x RTU D-sup 9pin		
System & Field Power		Supply voltage: 24Vdc nominal (15~28.8Vdc)		
Field Power		Supply voltage: 24Vdc typical (Max. 30Vdc)		
Power Dissipation / Current for I/O Module		60mA typical @ 24Vdc / 1.0A @5Vdc	50mA typical @ 24Vdc / .0A @5Vdc	
Dimensions		17.5mm x 110mm x 75mm		

네트워크 어댑터

Dimension : 단위(mm)

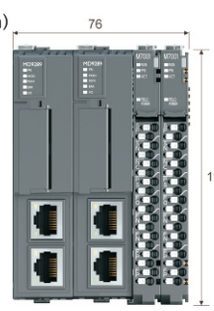

네트워크 어댑터(듀얼 타입)

네트워크 어댑터(싱글 타입)

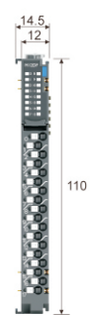

18 RTB

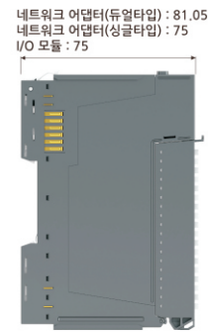

* M시리즈는 최소 어댑터 1개와 파워 1개로 구성되어야 함

듀얼 타입 (이중화)

네트워크 어댑터 (듀얼 타입)	MD9289	MD9273
Adapter Type	Slave node (MODBUS TCP, MODBUS UDP Server)	Slave node (MODBUS Serial RTU/ASCII Server)
Protocol	MODBUS TCP, MODBUS UDP, HTTP,DHCP, 10 TCP Connections Sub-protocol Ethernet/IP	MODBUS RTU and ASCII
Max. Node	Limited by Etherent specification	99 Nodes
Max. I/O Expansion / I/O Data Size	63 Slots / Max 128 Byte each slot	
Baud Rate	Ethernet(10/100 Mbps) / Serial (115200 bps)	9600, 19200, 38400, 115200 bps/ Serial(115200 bps)
Connector Type	2 x RJ-45 x 2pcs	
System & Field Power / Power Dissipation / Current for I/O Module/Field Power	Supply voltage : 24Vdc (15~28.8Vdc) / 150mA typical @ 24Vdc / 2.0A @5Vdc / 24Vdc (Max 28.8Vdc)	Supply voltage : 24Vdc (15~28.8Vdc) / 90mA typical @ 24Vdc / 2.0A @5Vdc / 24Vdc (Max 28.8Vdc)
Dimensions	76 mm x 110 mm x 81.05 mm	

싱글 타입

네트워크 어댑터	M9212	M9222	M9273
Protocol	DeviceNet	PROFIBUS	MODBUS Serial RTU/ASCII Server
Max. Node	64 Nodes	125 Nodes	99 Nodes
Max. I/O Expansion	63 Slots	63 Slots	63 Slots
I/O Data Size	Max. 128 bytes each slot	Input : 244 bytes Output : 244 bytes	Max 128 Byte each slot
Baud Rate	125, 250, 500 Kbps / Serial (115200 bps)	9.6 ~ 12000 Kbps (Auto baudrate selection)	2400, 4800, 9600, 19200, 38400, 57600, 115200 bps/Serial(115200 bps)
Connector Type	5 Pin Open Connector	9 Pin D-Sub Connector	5 Pin Open Connector
System Power	24Vdc (15~28.8Vdc)	24Vdc (15~28.8Vdc)	24Vdc (15~28.8Vdc)
Field Power	24Vdc (Max. 28.8Vdc)	24Vdc (Max. 28.8Vdc)	24Vdc (Max. 28.8Vdc)
Power Dissipation	280mA typical @ 24Vdc	80mA typical @ 24Vdc	70mA typical @ 24Vdc
Current for I/O Module	2.0A @ 5Vdc	2.0A @ 5Vdc	2.0A @ 5Vdc
Dimensions	75 mm x 110 mm x 54 mm (M92xx + M7001)		

네트워크 어댑터	M9287	M9289	M9386
Protocol	PROFINET (Sub) Modbus RTU	MODBUS TCP/UDP (Sub) Ethernet/IP CC-Link IE Field Basic	EtherCAT ID
Max. Node	Limited by Profinet Specification	Limited by Ethernet Specification	65,535 Nodes
Max. I/O Expansion	32 Slots	63 slots	63 Slots
I/O Data Size	Max 1440 bytes	Max 128 bytes each slot	Max 128 bytes each slot
Baud Rate	100Mbps, Auto-negotiation, Full duplex	10/100 Mbps, Auto-negotiation, Full duplex	100 Mbps
Connector Type	2 x RJ-45	2 x RJ-45	2 x RJ-45
System Power	24Vdc (15~28.8Vdc)	24Vdc (15~28.8Vdc)	24Vdc (15~28.8Vdc)
Field Power	24Vdc (Max. 28.8Vdc)	24Vdc (Max. 28.8Vdc)	24Vdc (Max. 28.8Vdc)
Power Dissipation	85mA typical @ 24Vdc	90mA typical @ 24Vdc	70mA typical @ 24Vdc
Protection	Output current limit Reverse polarity protection	Output current limit Reverse polarity protection	Output current limit Reverse polarity protection
Current for I/O Module	2.0A @ 5Vdc	2.0A @ 5Vdc	2.0A @ 5Vdc
Dimensions	75 mm x 110 mm x 54 mm (M92xx + M7001)		

싱글 타입 (경제형)

네트워크 어댑터	ML9073	ML9087	ML9089
Protocol	MODBUS Serial RTU/ASCII Server	Profinet	Ethernet TCP/IP NETWORK ADAPTER Light
Max. Node	8 Nodes	Limited by Profinet Specification	Limited by Ethernet Specification.
Max. I/O Expansion	16 Slots	16 Slots	16 Slots
I/O Data Size	Input 256 bytes / Output 256 bytes	Input : 256 bytes / Output : 256 bytes	Input : 256 bytes / Output : 256 bytes
Baud Rate	2400, 4800, 9600, 19200, 38400, 57600, 115200 bps	100Mbps, Auto-negotiation, Full duplex	10/100Mbps, Auto-negotiation, Full duplex
Connector Type	2 x RJ-45	2 x RJ-45	2 x RJ-45
System Power	24Vdc (15~28.8Vdc)	24Vdc (15~28.8Vdc)	24Vdc (15~28.8Vdc)
Field Power	24Vdc (Max. 28.8Vdc)	24Vdc (Max. 28.8Vdc)	24Vdc (Max. 28.8Vdc)
Power Dissipation	20mA typical @ 24Vdc	60mA typical @ 24Vdc	60mA typical @ 24Vdc
Current for I/O Module	1.0A @ 5Vdc	1.0A @ 5Vdc	1.0A @ 5Vdc
Dimensions	23mm x 110mm x 75mm		

I/O 모듈

디지털 입력 모듈					
DC	Channel	Type	Voltage	Signal Delay (OFF to ON/ ON to OFF)	Power Dissipation
M12DF	16	Universal (Sink/Source)	24 Vdc	0.5ms/ 0.5ms	40 mA
M15DF	16		12 Vdc	0.3ms/ 0.3ms	40 mA
M1238	8		24 Vdc	0.5ms/ 0.5ms	30 mA
M1278	8	Sink	24 Vdc	0.3ms/ 0.3ms	30 mA
M1418	In(8) / Out(8)	Combination - Sink In / Source Out (Diagnostic)	24 Vdc	0.2ms/ 0.3ms	45 mA
M1428	In(8) / Out(8)	Combination - Source In / Sink Out (Diagnostic)	24 Vdc	0.2ms/ 0.4ms	45 mA
M1C18	In(8) / Out(8)	Combination - 8-point Input (CMOS) / 8-point Output (CMOS, push-pull)	24 Vdc	0.1ms/ 0.1ms	50 mA
AC	Channel	Type	Voltage	Signal Delay (OFF to ON/ ON to OFF)	Power Dissipation
M1808	8	AC	120 Vac	23ms/ 123ms @ 120Vac	30 mA
M1908	8	AC	240 Vac	23ms/ 123ms @ 120Vac	30 mA

디지털 출력 모듈					
Sink	Channel	Type	Voltage	Signal Delay (OFF to ON/ ON to OFF)	Power Dissipation
M225F	16	Sink	24 Vdc	0.5ms/ 0.5ms	40 mA
M227F	16	Sink (Non-Protction)	24 Vdc	0.2ms/ 0.4ms	40 mA
M2618	8	Sink	24 Vdc	0.3ms/ 0.5ms	40 mA
M2418	8	Sink (Diagnostic)	24 Vdc	0.05ms/ 0.4ms	50 mA
Source	Channel	Type	Voltage	Signal Delay (OFF to ON/ ON to OFF)	Power Dissipation
M226F	16	Source	24 Vdc	0.3ms/ 0.3ms	40 mA
M228F	16	Source(Non-Protction)	24 Vdc	0.1 ms/ 0.9ms	40 mA
M2368	8	Source (Multi-Com)	24 Vdc	0.1ms/ 0.5ms	40 mA
M2628	8	Source	24 Vdc	0.3ms/ 0.5ms	40 mA
M2428	8	Source (Diagnostic)	24 Vdc	0.1ms/ 0.5ms	50 mA
Relay	Channel	Type	Voltage	Signal Delay (OFF to ON/ ON to OFF)	Power Dissipation
M2738	8	MOS Relay	240 Vdc/ac	0.5ms/ 3ms	130 mA
M2768	8	MOS Relay	24 Vdc/ac	1ms/ 3ms	130 mA
M2788	8	MOS Relay	110 Vdc/ac	0.6ms/ 3ms	130 mA
M2744	4	Relay	24 Vdc/ 2A, 240 Vac/2A	7ms/ 7ms @ 24Vdc, 7ms/ 14ms @ 240Vac	30 mA
M2774	4	Form C, Relay	24 Vdc / 2A, 240 Vac/2A	8ms/ 8ms @ 24Vdc, 8ms/ 14ms @ 240Vac	35 mA

아날로그 입력 모듈					
Single Ended	Channel	Type	Range	Resolution	Power Dissipation
M3114	4	Current	0~20, 4~20 mA	12 Bits	130 mA
M3154	4	Current	0~20, 4~20 mA	16 Bits	200 mA
M3534	4	Voltage	-12~12Vdc	14 Bits	130 mA
M317F	16	Current	0~20, 4~20 mA	12 Bits	200 mA
M319F	16	Current	0~20, 4~20 mA	16 Bits	200 mA
M347F	16	Voltage	0~10, 0~5, 1~5 Vdc	12 Bits	200 mA
M349F	16	Voltage	0~10, 0~5, 1~5 Vdc	16 Bits	200 mA
M3C28	8	Voltage Input/Output	0~10, 0~5, 1~5Vdc	12 Bits	30 mA
M3C48	8	Voltage Input/Output	0~10, 0~5, 1~5Vdc	14 Bits	30 mA
M3C68	8	Voltage Input/Output	0~10, 0~5, 1~5Vdc	16 Bits	30mA
Temperature Module	Channel	Type	Sensor Type	Accuracy	Power Dissipation
M3708	8	RTD	PT100,PT200,PT500,PT50, PT1000,JPT100,JPT200,JPT500, JPT50,JPT1000,NI100,NI200, NI500,NI1000,NI120,NI1000LG	±0.1%@25℃ ±0.3% @-25~60℃	130 mA
M3744	4	RTD	PT100,PT200,PT500,PT50, PT1000,JPT100,JPT200,JPT500, JPT50,JPT1000,NI100,NI200, NI500,NI1000,NI120,NI1000LG	±0.1%@25℃ ±0.3% @-25~60℃	130 mA
M3808	8	T.C. (Thermocouple/MV Input)	K/J/T/B/R/S/E/N/L/U/C/D/ 10uV/1uV/2uV	Recommended Input Range ±0.1%@25℃, ±0.3%@-40~60℃ (Refer to the manaul for more details)	150 mA

아날로그 입력 모듈					
Differential	Channel	Type	Range	Resolution	Power Dissipation
M3918	8	Current	0~20, 4~20, -20~20 mA	12 Bits	200 mA
M3938	8	Current	0~20, 4~20, -20~20 mA	16 Bits	200 mA
M3928	8	Voltage	0~5, 0~10, -5~+5, -10~+10 Vdc	12 Bits	200 mA
M3948	8	Voltage	0~5, 0~10, -5~+5, -10~+10 Vdc	16 Bits	200 mA
M3C24	4	Differential Voltage Input/Output	0~5, 0~10, -5~+5, -10~+10Vdc	12 Bits	30mA
M3C44	4		0~5, 0~10, -5~+5, -10~+10Vdc	14 Bits	30mA
M3C64	4		0~5, 0~10, -5~+5, -10~+10Vdc	16 Bits	30mA
Power Measurement	Channel	Type	Range	Resolution	Power Dissipation
M3901	1	3Phase AC measurement	V_{LN}= 288VAC, V_{LL}=500VAC	24 Bits	125 mA

아날로그 출력 모듈					
Single Ended	Channel	Type	Range	Resolution	Power Dissipation
M4114	4	Current	0~20 mA	12 Bits	30 mA
M4154	4	Current	0~20 mA	16 Bits	30 mA
M4214	4	Current	4~20 mA	12 Bits	30 mA
M4254	4	Current	4~20 mA	16 Bits	30 mA
M4118	8	Current	0~20 mA	12 Bits	30 mA
M4158	8	Current	0~20 mA	16 Bits	30 mA
M4218	8	Current	4~20 mA	12 Bits	30 mA
M4258	8	Current	4~20 mA	16 Bits	30 mA
M4428	8	Voltage	0~10 Vdc	12 Bits	30 mA
M4468	8	Voltage	0~10 Vdc	16 Bits	30 mA
M4534	4	Voltage	-12~12Vdc	14 Bits	30 mA

스페셜 모듈				
High Speed Counter	Channel	Type	Voltage	Power Dissipation
M5112	2	High speed counter	5~24Vdc	120 mA
Serial Interface	Channel	Type		Power Dissipation
M5212	2	RS 232, Full Duplex		85mA
M5222	2	RS 422, Full Duplex		85mA
M5232	2	RS 485, Half Duplex		85mA
M5352	2	Synchronous		60 mA
Pulse	Channel	Type		Power Dissipation
M5442	2	PWM, 0.5A/24Vdc, Source		75 mA
M5444	4	PWM, 0.5A/24Vdc		80 mA
M5642	2	Pulse Output, 0.5A/24Vdc, Source		75 mA
Stepper	Channel	Type		Power Dissipation
M5522	2	2-Phase Bipolar Motor (Max. 16 microstepping)		100 mA
Hart	Channel	Type		Power Dissipation
M5914	4	Current Input, 4~20mA with HART		30 mA

파워 모듈			
Power Module	Type	Power Dissipation	Voltage
M7001	NA Power (Dual/Single Power Mode available)	30 mA	24 Vdc
M7002	NA Power (Dual/Single Power Mode available)	30 mA	24 Vdc
M710F	Common Module, 0Vdc (None ID Type)	30 mA	24 Vdc
M750F	Common Module, 0Vdc (ID Type)	30 mA	24 Vdc
M711F	Common Module ,24Vdc (None ID Type)	30 mA	24 Vdc
M751F	Common Module,24Vdc (ID Type)	30 mA	24 Vdc
M7241	Field Power Distribution (None ID Type)	30 mA	24 Vdc
M7641	Field Power Distribution (ID Type)	30 mA	24 Vdc
M7151	System/Field Power Filter (ID Type)	30 mA	24 Vdc
M7851	System/Field Power Filter (None ID Type)	30 mA	24 Vdc

* 일부사양은 변경될 수 있음

I/O 모듈

악세사리	
Accessories	Type (Package)
BST-8000	Backplane Separation Tool
BCM-800A	Backplane Connector Module, Dual Type
BCM-800B	Backplane Connector Module, I/O Type
END-8121C	End Module
RTB-8218C	18Points Removable Terminal Block
RTB-8218F	Field Power 18Points Removable Terminal Block
RTB-8218SF	System/Field Power 18Points Removable Terminal Block

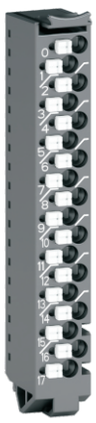

RTB (Removable Terminal Block)

- 유지보수 용이
- SCREWLESS 연결(push 타입)

RTB 타입	
INFO	18 RTB
Wiring	Max. 0.75mm² (AWG 18)
Length of Lug (Inserted)	Min 10mm

I/O Guide Pro

FnIO 시리즈 제품의 통신, 동작, 제품 정보 등을 확인하는 소프트웨어 툴입니다.
시각화로 작업의 편리성과 효율을 극대화하여 최적화된 솔루션을 제공합니다.

단순하며 편리한 소프트웨어 툴

시뮬레이션

가상으로 원하는 모듈을 구성하고 제품의 도면 정보, 소비전류,
확장 가부 등 실제 유용한 상세 정보를 시각적으로 확인 가능합니다.

사양서 제공 및 프로젝트 보고 기능

매뉴얼과 동일한 제품 정보 제공. 궁금한 사항은 즉시 확인 가능합니다.
사용자가 구성한 프로젝트 파일은 엑셀 또는 PDF파일로 문서화하여
보고, 기록, 보관에 적합합니다.

파라미터 설정 및 어드레스 맵

파라미터 탭에서 각 I/O 모듈이 지원하는 파라미터를 손쉽게 설정 가능합니다.
또한 입출력 모듈이 위치한 어드레스 맵을 확인할 수 있습니다.

Modbus TCP, RTU 지원

Modbus 통신 사용 시 오토 스캔으로 구성된 I/O 모듈 확인이 됩니다.
내장 된 BOOTP 서버를 통해 Modbus TCP제품의 IP 설정/변경 가능합니다.

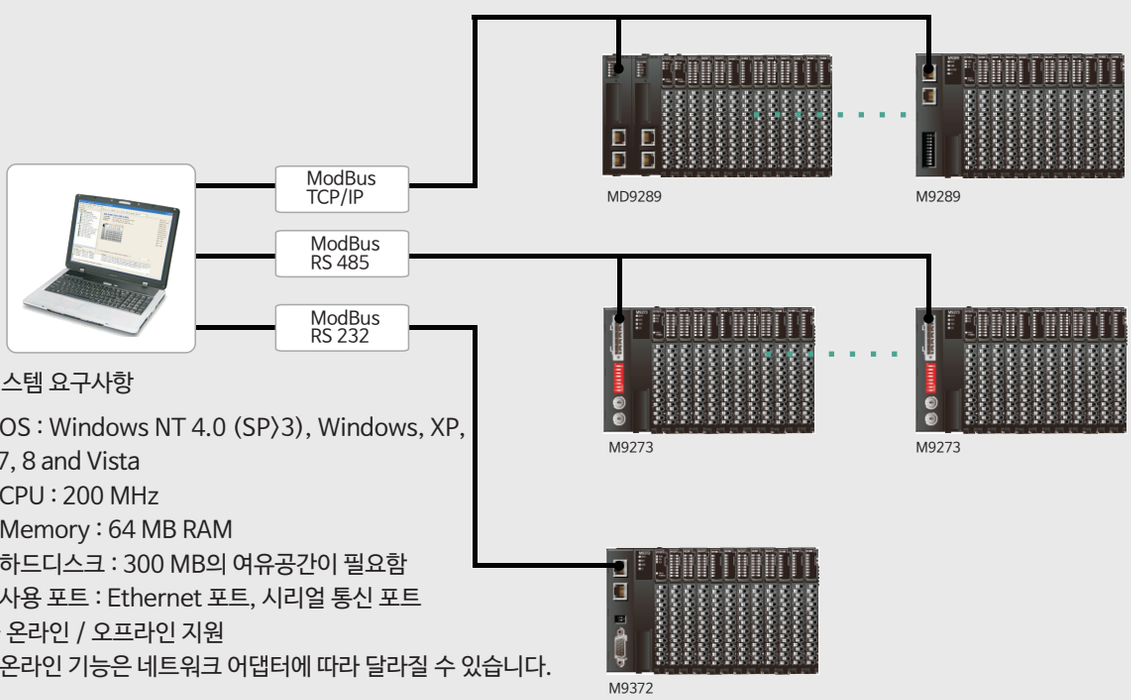

시스템 요구사항

- OS : Windows NT 4.0 (SP〉3), Windows, XP, 7, 8 and Vista
- CPU : 200 MHz
- Memory : 64 MB RAM
- 하드디스크 : 300 MB의 여유공간이 필요함
- 사용 포트 : Ethernet 포트, 시리얼 통신 포트
  * 온라인 / 오프라인 지원
- 온라인 기능은 네트워크 어댑터에 따라 달라질 수 있습니다.

디멘전

단위 : (mm)

네트워크 어댑터

듀얼 모듈

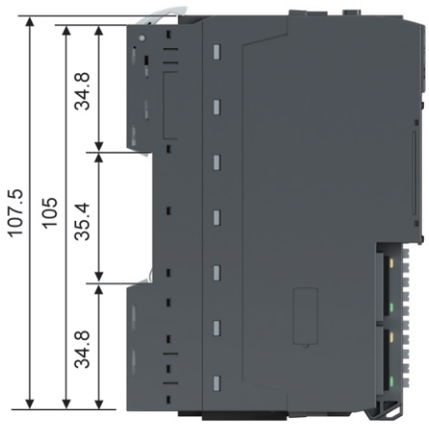

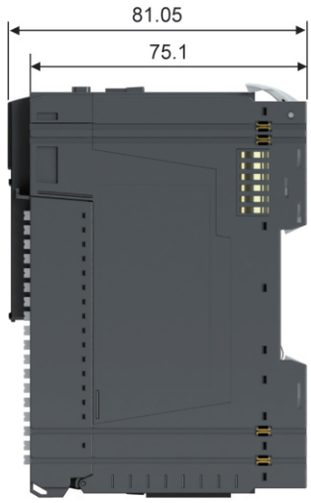

싱글 모듈

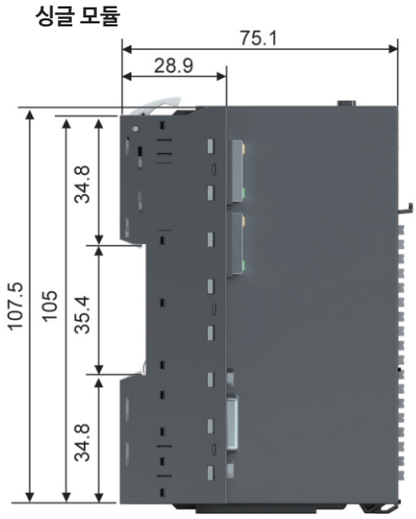

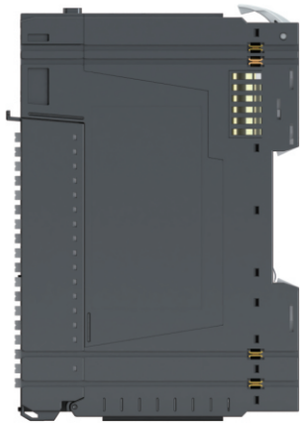

경제형 모듈

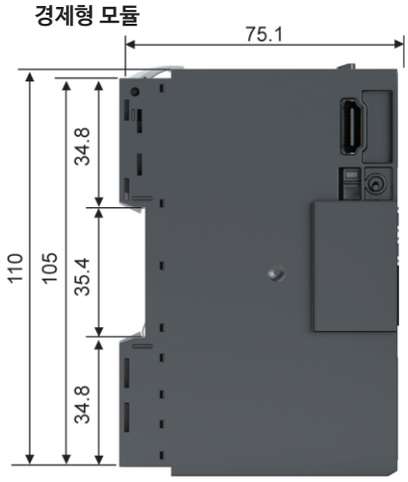

I/O

18-홀 착탈식 터미널 블록 (18 RTB)

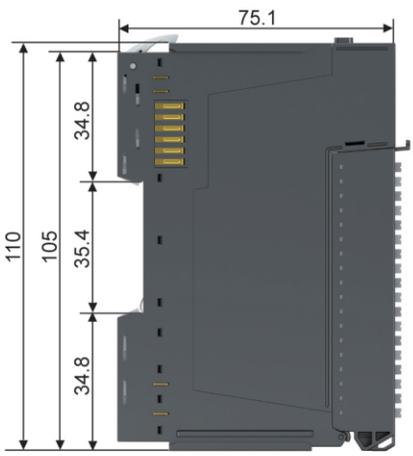

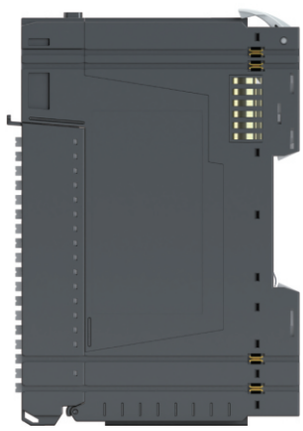

Documentation offered by your distributor

CREVIS. Co.,Ltd.

www.crevis.co.kr

경기도 용인시 기흥구 기곡로 29-4 (17099)
대표번호 : 031-899-4599
제어기 영업 : 031-899-4502, 4515
카메라 영업 : 031-899-4503, 4507
팩스번호 : 031-899-4509
E-mail : crevis@crevis.co.kr

29-4, Gigokro, Giheunggu, Yonginsi, 17099, Korea
Tel : +82-31-899-4599
Controller sales : +82-31-899-4502, 4515
Camera sales : +82-31-899-4503, 4507
Fax : +82-31-899-4509
E-mail : crevis@crevis.co.kr